ЖКУИ.672233.099 ГБ

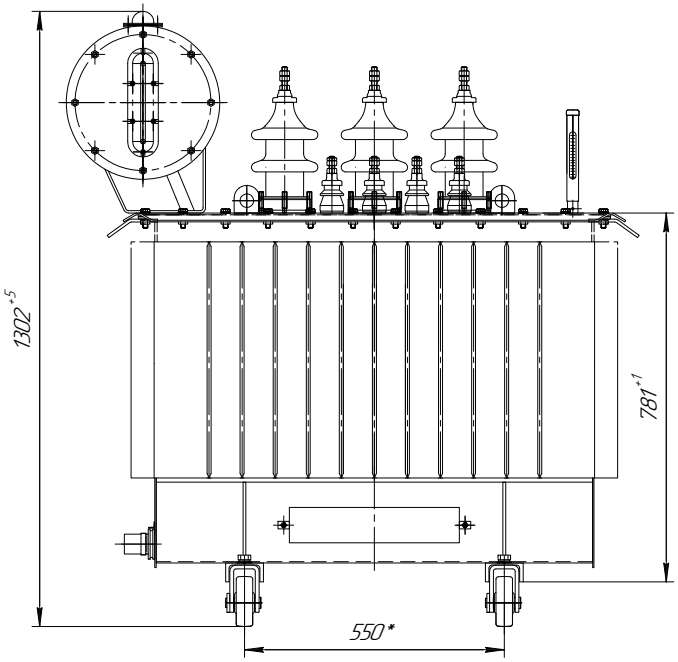

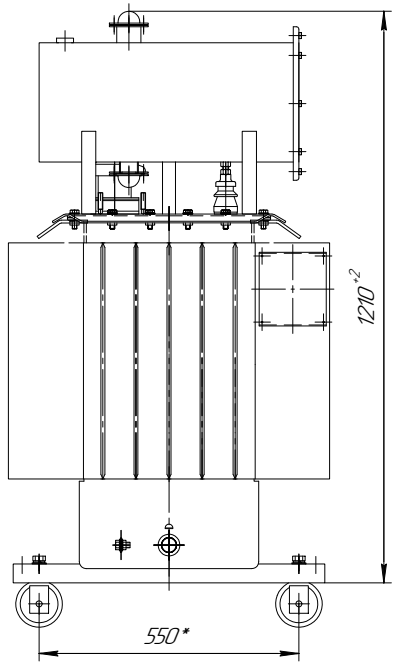

Подъем трансформатора

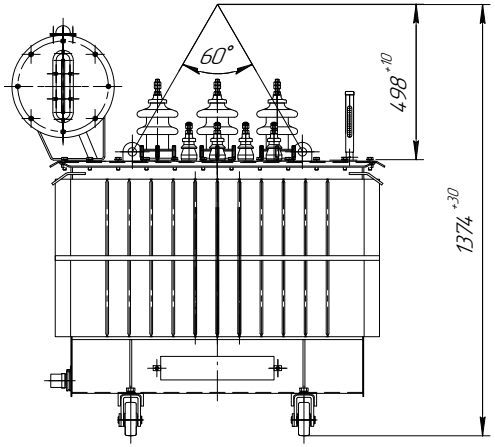

Ширина колеи катков при продольном и поперечном перемещении трансформатора

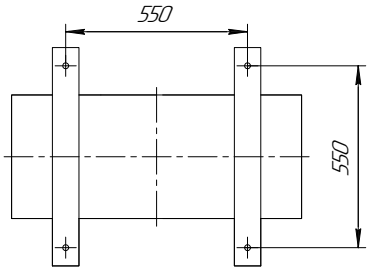

Колея для поперечного перемещения

Колея для продольного перемещения

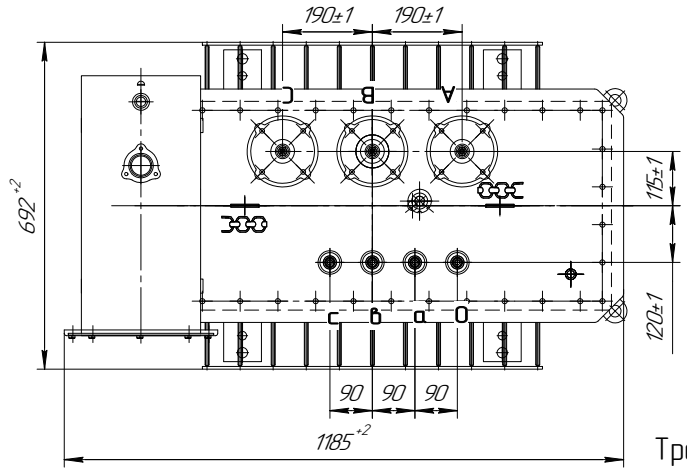

Наименование	Масса, кг
Масло трансформатора	150
Полная трансформатора	640

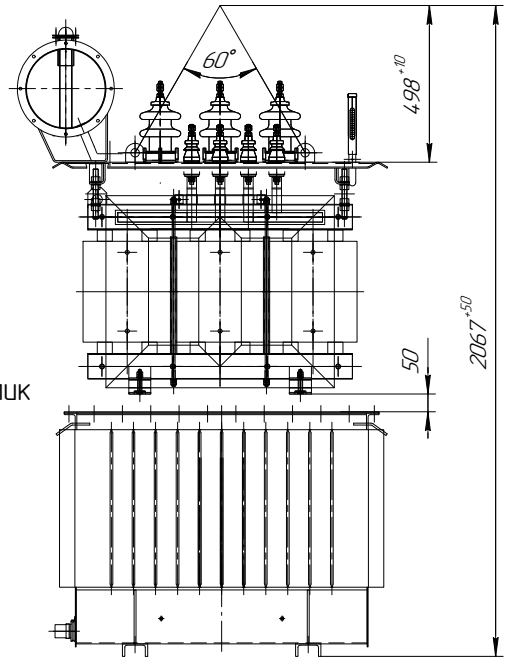

1. Размеры для справок
2. ВНИМАНИЕ! Активная часть связана с крышкой. Подъем активной части производить за пластины, расположенные на крышке.
3. Трансформатор поставляется заводом с запломбированными пробками для взятия пробы и слива масла и крышкой трансформатора.
4. Знак строповки и центр масс выполнить по ГОСТ 14.192

Транспортный ролик

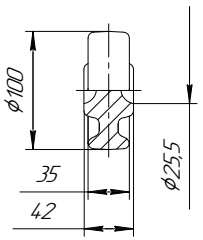

Шпилька ввода ВН и НН

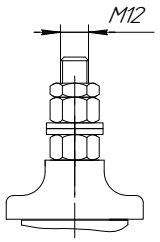

Крюк для подъема

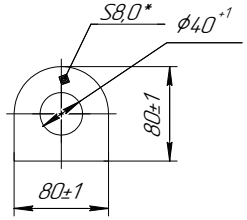

					ЖКУИ.672233.099 ГБ			
Изм.	Лист	№ докум.	Подп.	Дата	Трансформатор Габаритный чертеж	Лит.	Масса	Масштаб
Разраб.		Еркимбек					Сметабл.	1:10
Пров.		Куанышев				Лист	Листов	1
Т.контр.		Тастанбекова			(косой стык) (провод–провод)	АО "КТЗ"		
Н.контр.		Бейсбаева						
Утв.		Налибаев						

Перв. примен. ЖКУИ.672233.099

Справ. № ТМ-160 стандартный

Подп. и дата | Инв. № дубл. | Взам. инв. № | Подп. и дата | Инв. № подл.

Копировал | Формат А2